3.Schéma zapojení třífázového jednotarifového elektroměru

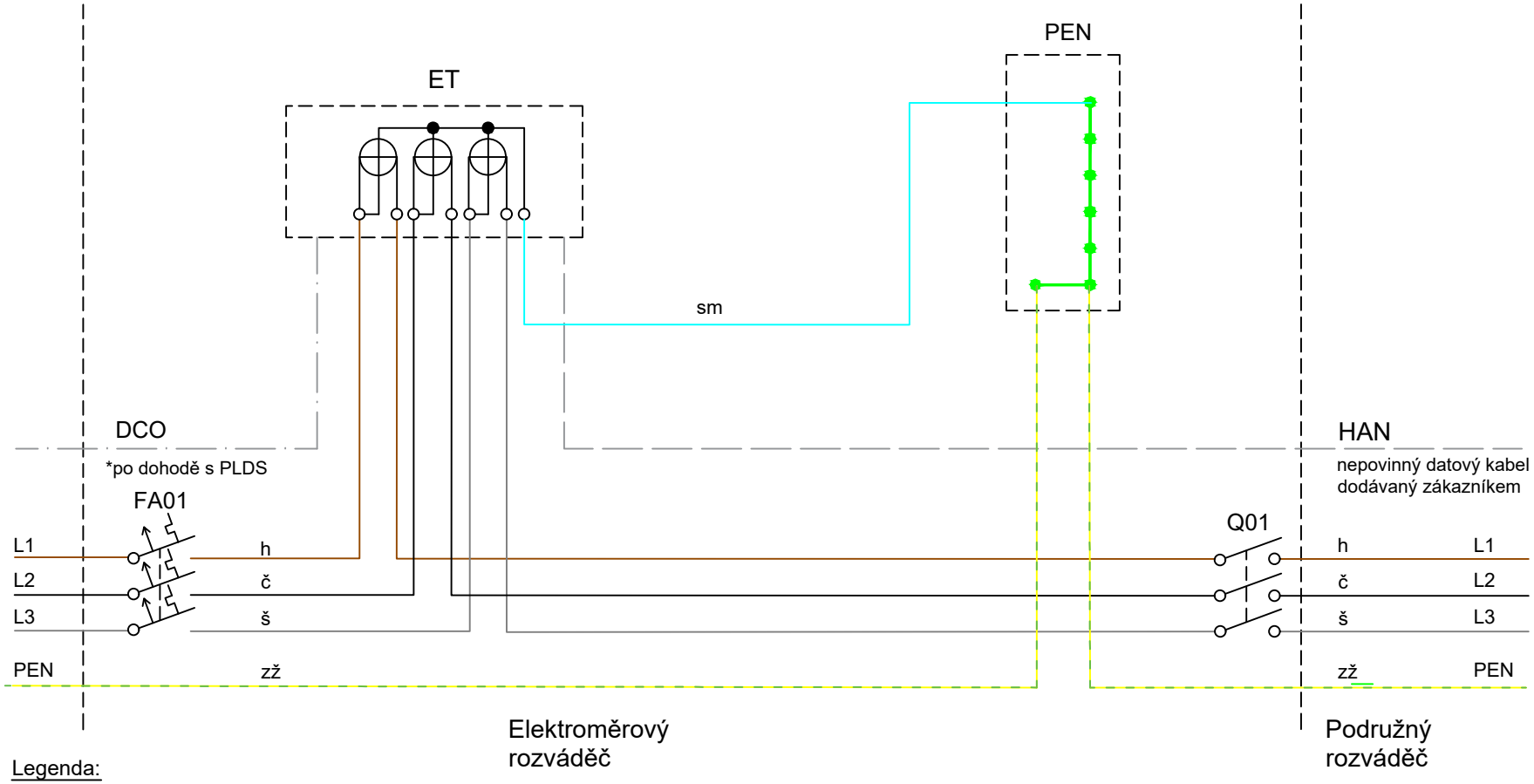

Legenda:

ET - elektroměr třífazový
FA01 - jistič před elektroměrem
Q01 - vypínač instalace
PEN - svorkovnice PEN
DCO - datový kabel (např UTP) - min pruřez 0,5 mm²
HAN - datový kabel (např UTP) - min pruřez 0,5 mm²
Barevné značení vodičů: h-hnědý, č-černý, š-šedý, zž-zelený/žlutý, sm-světle modrý
* po dohodě s PLDS