# 13. Informativní schéma možnosti provedení TOTAL a CENTRAL STOP

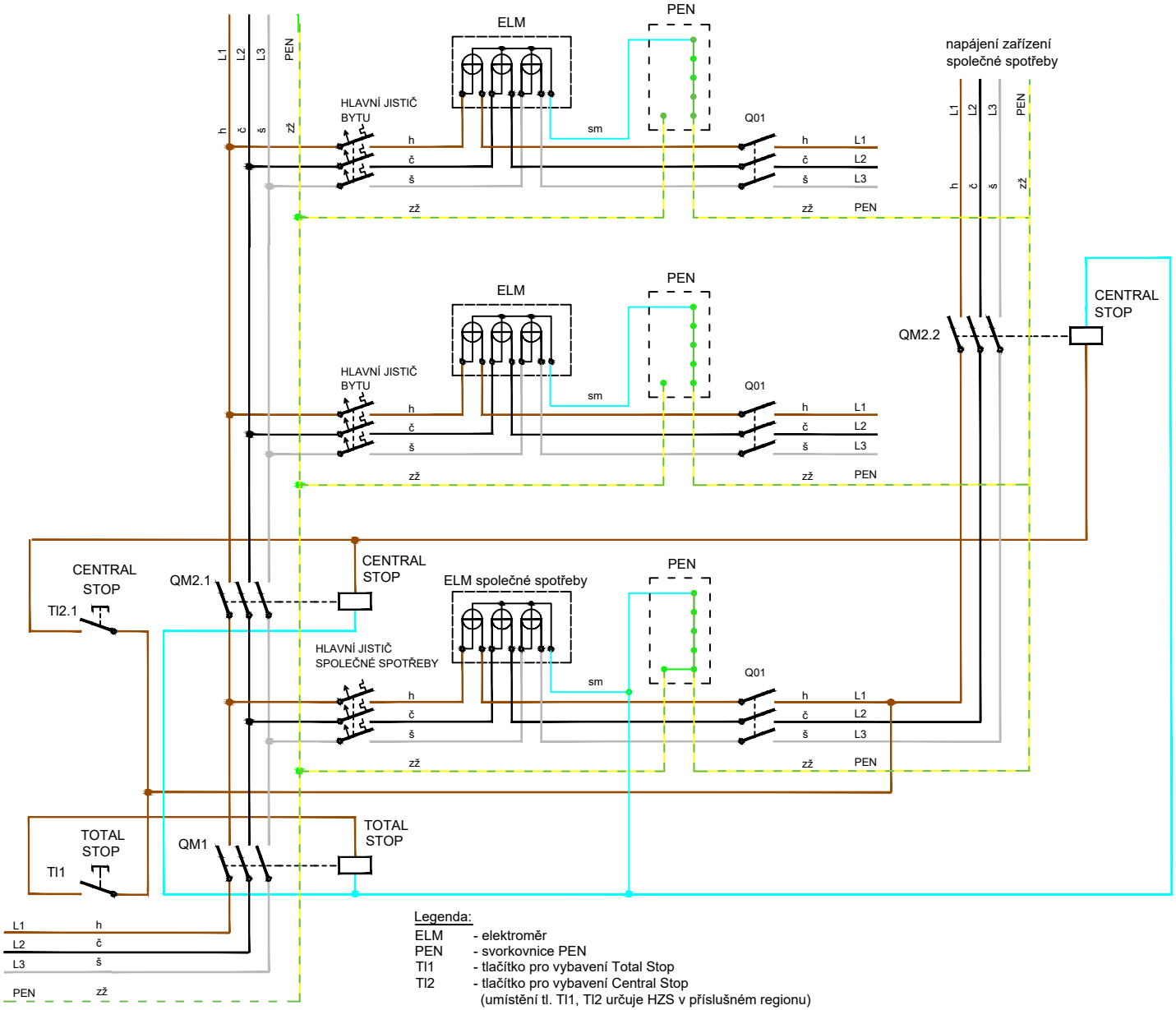


Legenda:

| | |
|---|---|
| ELM | - elektroměr |
| PEN | - svorkovnice PEN |
| TI1 | - tlačítko pro vybavení Total Stop |
| TI2 | - tlačítko pro vybavení Central Stop |
| | (umístění tl. TI1, TI2 určuje HZS v příslušném regionu) |
| QM1 | - hlavní vypínač objektu (Total stop) |
| QM2 | - vypínač části objektu (Central stop) |
| Q01 | - vypínač instalace |

Při dodatečné montáži Total / Central Stop do stávající instalace bez rekonstrukce není vypínač instalace vyžadován.